モデル：X-ASR050B050B-SD12 データシート

- 軸あたり 50mm から最大 305mm の移動
- 最高 12µm の精度。 2 µm の再現性; 85mm / s の速度
- 簡単に調整可能な非接触ホールセンサーリミットスイッチ
- µManager および MetaMorph®顕微鏡自動化および画像分析ソフトウェアによるサポート
- 内蔵コントローラにより、1 本の電源/データケーブルで接続し、他の Zaber 製品とデイジーチェーン接続できます
- デジタル入力 1 点とデジタル出力 2 点装備
- 特別仕様（カスタムバージョン）もご用意できます。

X-ASR シリーズ概要

Zaber の X-ASR シリーズ顕微鏡ステージは、直立および倒立顕微鏡の手動ステージの代わりとして、またはスキャンステージとしてのスタンドアロン操作用に設計されています。コンパクトな内蔵コントローラにより、ベンチスペースが節約され、1 本のフレックス定格ケーブルを介してステージに電力を供給および制御できます。

X-ASR デバイスには、外部システムとのインターフェース用のデジタル入力と 2 つのデジタル出力も含まれています。 イベント駆動型トリガーシステムを使用すると、I / O、時間、または動きの刺激に基づいて、デバイスをスタンドアロン操作用にプログラムできます。

取り付けアダプターは、ブレッドボードおよび最も一般的な顕微鏡に使用できます。 カスタムアダプターとプレートは、ご要望に応じてご利用いただけます。

X-ASR050B050B-SD12 図面

ZABER

X-ASR050B050B-SD12 電動顕微鏡ステージ
寸法: ミリ

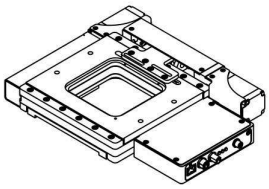

ほとんどの用途用にアダプタープレートが必要です。
ウェブサイト www.zaber .com サイトの関連ページを
参照ください。

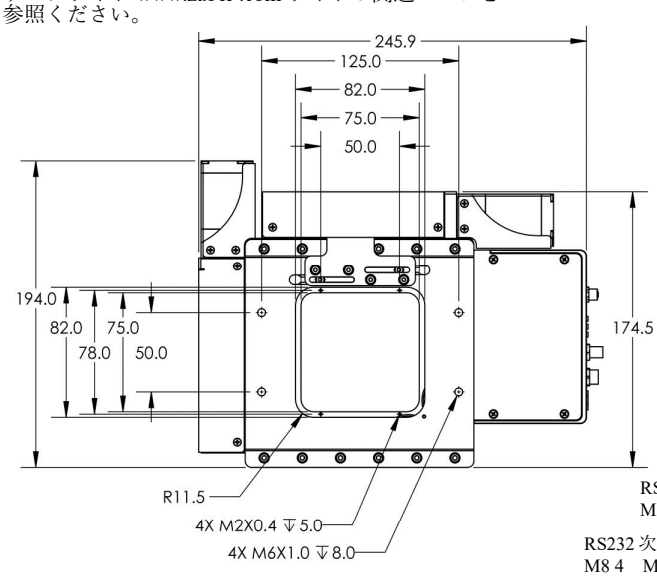

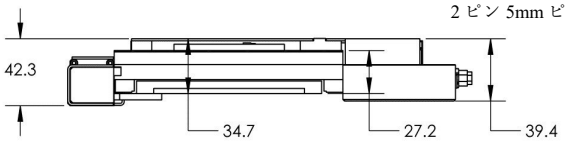

DWG 3521 R01

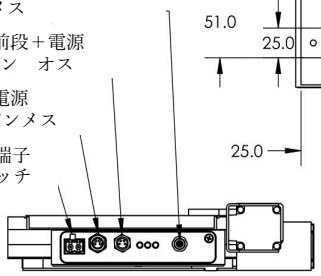

最短可動位置

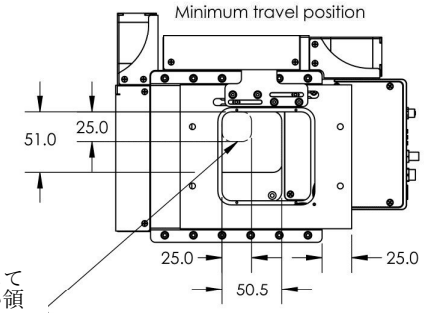

全ストロークにて
遮るものがない領
域

最長可動位置

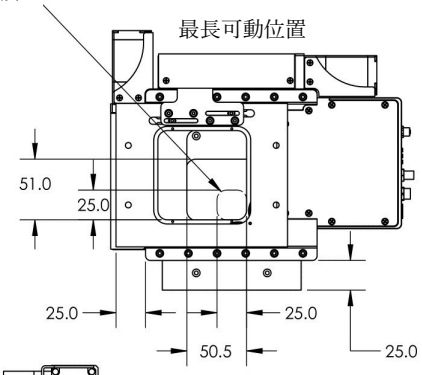

X-ASR050B050B-SD12 仕様

仕様	仕様値	代替値
マイクロステップサイズ (初期値分解能)	0.15625 µm	
内蔵コントローラ	有り	
X 軸可動範囲	50 mm	1.969"
Y 軸可動範囲	50 mm	1.969"
精度 (単一方向)	12 µm	0.000472"
繰り返し精度	< 2 µm	< 0.000079"
平坦度	8 µm	0.0003"
バックラッシュ	< 4 µm	< 0.000157"
最高速度	85 mm/s	3.346"/s
最低速度	0.000095 mm/s	0.000004"/s
速度分解能	0.000095 mm/s	0.000004"/s
ピークスラスト（最大トルク）	95 N	21.3 lb
最高連続トルク	95 N	21.3 lb
通信インターフェース	RS-232, USB 2.0	
通信プロトコル	Zaber ASCII (初期値), RS-232	
最大中心荷重	200 N	44.9 lb
ガイドタイプ	クロスローラベアリング	
ピッチ	0.02°	0.349 mrad
ロール	0.02°	0.349 mrad
ヨー	0.005°	0.087 mrad
最大電流消費	2600 mA	
電源電圧	24-48 VDC	
モータ1回転での直線移動量	2.00 mm	0.079"
モータ1回転でのステップ数	200	
モータタイプ	ステッパーモータ (2 相タイプ)	
モータ定格電流	1500 mA/相	
モータ巻き線抵抗	2.05 Ω/相	
インダクタンス	1 mH/相	
初期値分解能	1 ステップの1/64	
データケーブル接続	固定式 4-ピン M8ケーブル	

仕様	仕様値	代替値
機械的駆動システム	精密リードねじ	
リミット又はホーム検出	磁気式、調整できるホーム及び アウェイセンサー	
手動制御	なし	
動作軸数	2	
LED インジケーター	有り	
取り付けインターフェース	別途取り付けアダプター有	
操作温度範囲	0 ～ 50 °C	
真空仕様	なし	
RoHS 準拠	準拠	
CE 準拠	準拠	
デジタル入力	1	
デジタル出力	2	
重量	2.10 kg	4.630 lb

X-ASR シリーズチャート

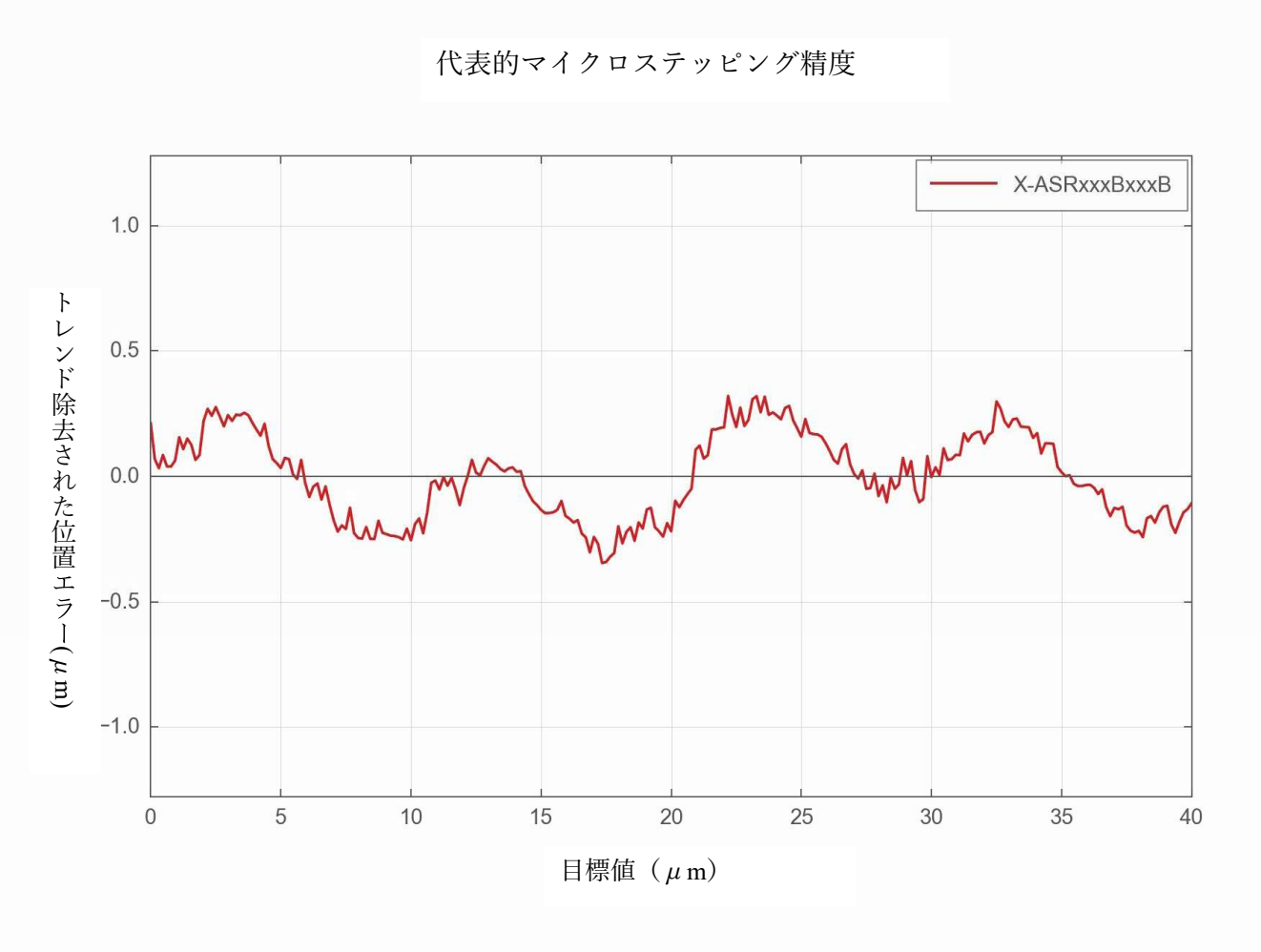

トルク・速度　性能

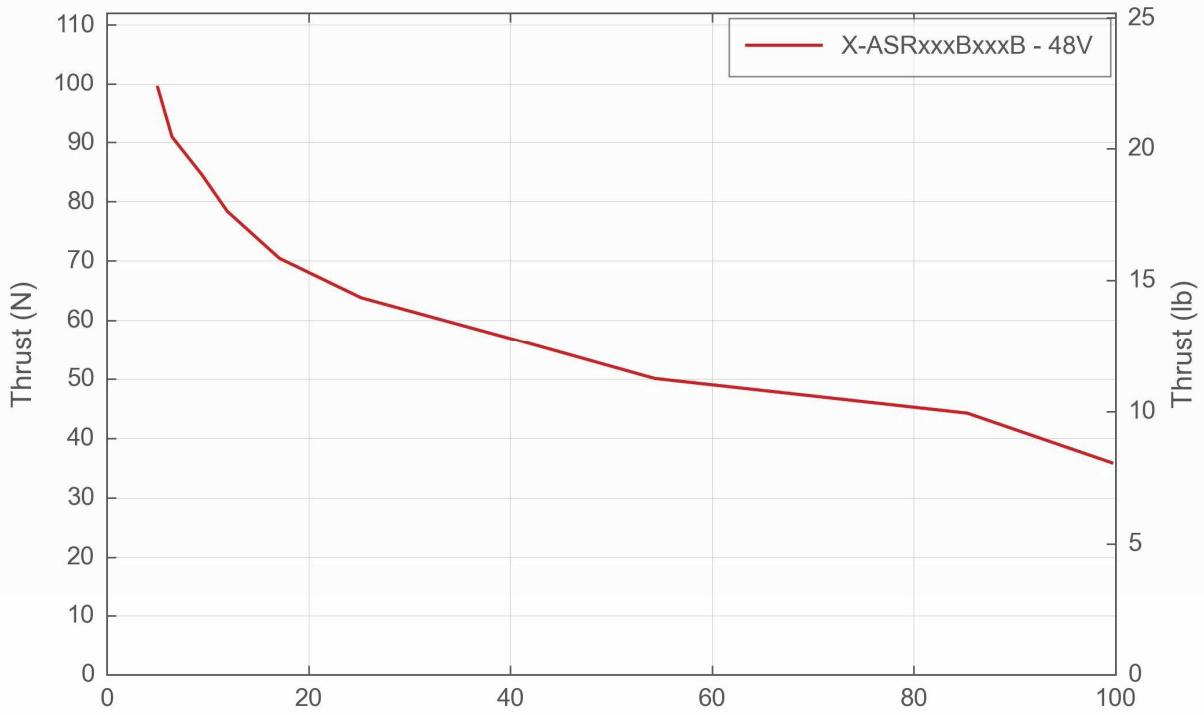

速度（mm/秒）

代 表 的 精 度 表

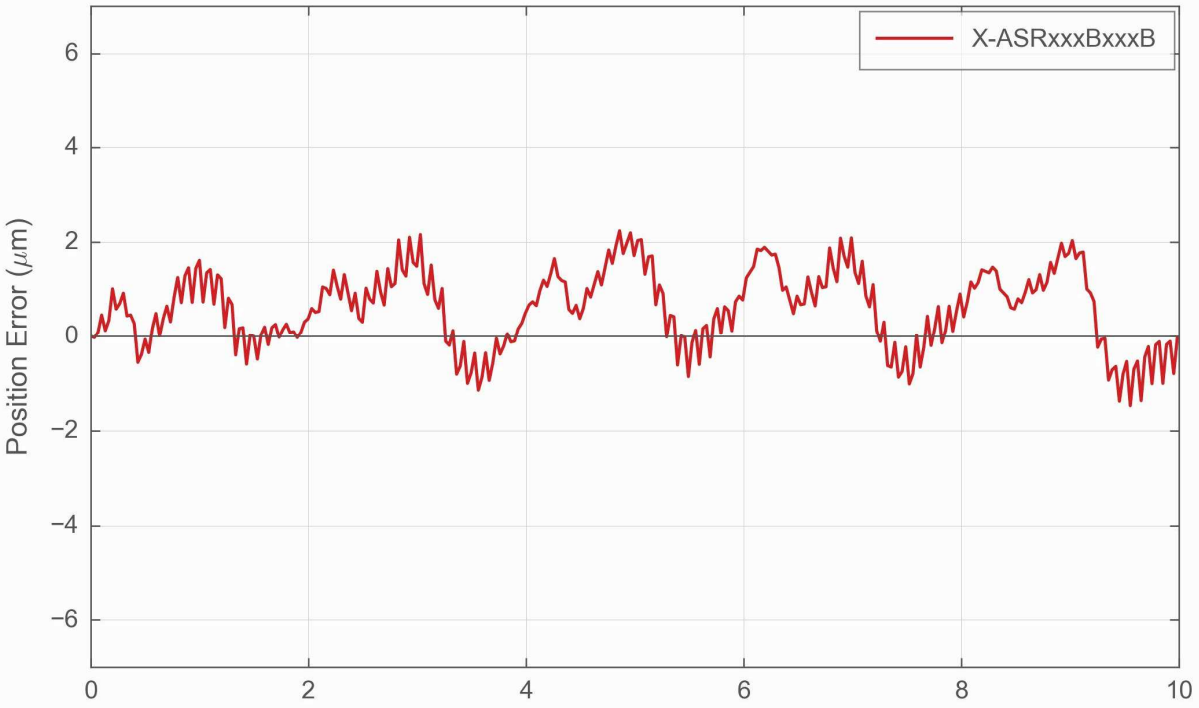

目 標 位 置 (mm)

テクノロジーリンク株式会社
TECHNOLOGYLINK,LTD.
〒171-0022 東京都豊島区南池袋 3-18-35
OK ビル 2 階
Tel: 03-5924-6750 Fax:03-5924-6751
E-mail: ktomita@technology-l.com
URL: http://www.technology-link.jp